543系列
ABSOLUTE数显指示表 ID-SX2

●操作简单、功能实用的基础型指示表。与其他高性能型号相比，耗电少，无需更换电池即可长时间使用。
●采用三丰开发的绝对原点ABS(ABSOLUTE)传感器，每次接通电源时无需进行原点恢复*，也不会发生超速误差，具有出色的可靠性。
●配有测量数据输出端口，可以连入统计过程控制系统和测量数据网络系统。
(详细信息参见09-3页。)

*: 详细信息参见07-2页“使用时的注意事项”。

543-781-10
ID-S1012X2

■规格

货号	型号	测量范围(mm)	分辨力(mm)	示值误差(MPE) 部分量程范围示值误差 P_{MPE}(mm)	示值误差(MPE) 全量程范围示值误差 E_{MPE}(mm)	回程误差 H_{MPE}(mm)	重复性 R_{MPE}(mm)	测力 MPL(N)	后盖类型	电池寿命*1	质量(g)
543-781-10	ID-S1012X2	12.7	0.01	0.02	0.02	0.02	0.01	1.5以下	带耳后盖	约20,000小时(连续使用) 约5年(通常使用)	150
543-781B-10	ID-S1012XB2								平形后盖		140
543-790-10	ID-S112X2		0.001	0.003	0.003	0.002	0.002	1.5以下	带耳后盖	约18,000小时(连续使用) 约5年(通常使用)	150
543-790B-10	ID-S112XB2								平形后盖		140
543-794-10	ID-S112PX2*2		0.001	0.003	0.003	0.002	0.002	2.5以下	带耳后盖		155
543-794B-10	ID-S112PXB2*2								平形后盖		155

●显示: 6位LCD、符号
●可使用姿势: 全部姿势
●位置检出方式: ABSOLUTE静电电容式线性编码器
●电源: 标配1节纽扣型氧化银电池SR44 **No.938882** (用于动作确认)
●最大响应速度: 无限制(不支持扫描测量)
*1: 电池寿命取决于使用频率和使用方法，以上数字仅作参考。
*2: 防尘、防水规格(防护等级IP53)。仅在安装后盖时有效。拆下后盖、安装测杆提升选件、安装连接线时无效。
注: 部分量程范围示值误差P_{MPE}、全量程范围示值误差E_{MPE}、回程误差H_{MPE}、重复性R_{MPE}是在20℃下常规测量时的精度。

■尺寸

单位: mm

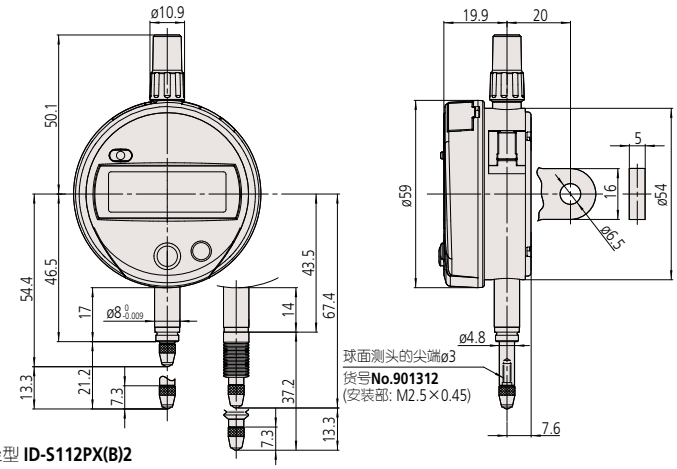

波纹管式样为防尘型 **ID-S112PX(B)2**

■适用

MeasurLink® ENABLED Data Management Software by Mitutoyo
ABSOLUTE™
IP53
PROPRIETARY INSPECTION CERTIFICATE
对象品: **ID-S112PX2**

■功能
●原点设置(置零)
●计数方向转换功能
●数据输出功能
●低电压警告显示
●错误警告显示

■选件

货号	类型	名称
264-020	—	USB数据输入工具系列 USB键盘信号转换型**IT-020U**
905338	F	连接线(1 m)
905409	F	连接线(2 m)
06AFM380F	F	USB直连数据输入工具* (2 m)
02AZD790F	F	**U-WAVE-T**专用连接线 (160 mm)
02AZE140F	F	**U-WAVE-T**专用连接线 脚踏开关用
264-622	IP67	**U-WAVE-TM**数据发送装置
264-623	蜂鸣器	**U-WAVE-TM**数据发送装置
02AZD810D	—	**U-WAVE-R**数据接收装置
264-626	IP67	**U-WAVE-TMB**数据发送装置
264-627	蜂鸣器	**U-WAVE-TMB**数据发送装置
02AZF670	—	**U-WAVE-TM/TMB**安装板: 数显指示表用

*: 指示表上没有数据输出开关，请另购**USB-ITPAK**。
(详细信息参见09-15～09-17页。)

●测杆提升选件
测杆提升杆: **No.21EZA198**
测杆提升钮: **No.21EZA105**
测杆提升线缆: **No.21JZA295**
带连接板的测杆提升线缆(带自动停止功能):
No.21JZA301(全长300 mm)
●三丰指针式指示表用各种测头(选件)
► 详细信息参见07-49～07-54页。
●各种后盖(选件) ► 详细信息参见07-55～07-56页。
●各种台架(选件) ► 详细信息参见07-81～07-87页。